仕　　様　　書

１　品　　名　　牛乳保冷庫

２　数　　量　　１台

３　納入場所　　呉市東片山町１３番５号（片山中学校）

４　納入期限　　令和９年３月３１日（水）
納入日については事前に学校と協議のうえ定めた日とする。

５　規　　格

(1) 外形寸法（ｍｍ）：幅１，５００×奥行９００×高さ１，９７０程度
(2) 電源：単相１００Ｖ
(3) 定格内容積：１，５００Ｌ以上
(4) その他
ア　３枚ロング扉（特注使用となるため，図面とは異なります）
イ　回転式鍵付き
ウ　ローラー棚
エ　センター柱無し（特注使用となるため，図面とは異なります）

※参考機種：ホシザキ　ＭＲ－１５０Ｂ－ＤＣ（特）
上記参考機種以外で見積を希望する場合は，学校施設課に機器仕様が分かる仕様書・図面を提出し，予め承認を得ておくこと。

６　据 付 等

(1) 購入機器の据付，試運転，既存機器（ＭＲ－１５０Ａ－３ＬＤ）の撤去・処分及びフロン回収破壊に係る一切の経費を含む。
(2) 購入機器の据付及び既存機器の撤去に当たっては，ほかの機器を傷つけないよう適切な措置を講じること。
(3) 指定場所に水平垂直方向に注意して設置し，本体を耐震金具で固定すること。
(4) 排水ホースの設置については，現場の指示に従うこと。
(5) 据付完了後，現場担当者立会のもと試運転を行い，即利用可能な状態にして引き渡すこと。また，現場担当者へ使用方法・注意事項について説明し，取扱説明書を１部渡すこと。
(6) 納入後は，写真（納入前，作業中，納入後）を学校施設課へ提出すること。
(7) フロン回収後，フロン回収行程管理表（写し可）を学校施設課へ提出すること。

７　保証期間　　保証は引渡し後１年間とし，メーカーの責任による故障・損傷又は性能の低下が生じた場合は，改良品と交換しなければならない。また，保証期間後における故障等についても，市職員の連絡により対応すること。

８　そ の 他　　現地確認をする際は，必ず事前に学校施設課へ連絡すること。

９　連 絡 先　　学校施設課　給食グループ　（電話：２５－３４４９）
片山中学校　（電話：２１－４９９５）

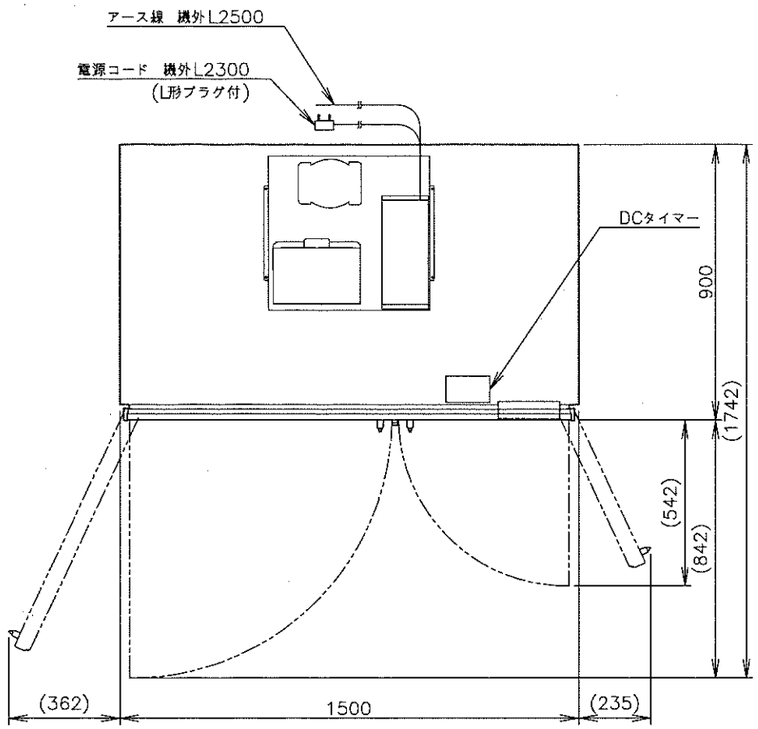

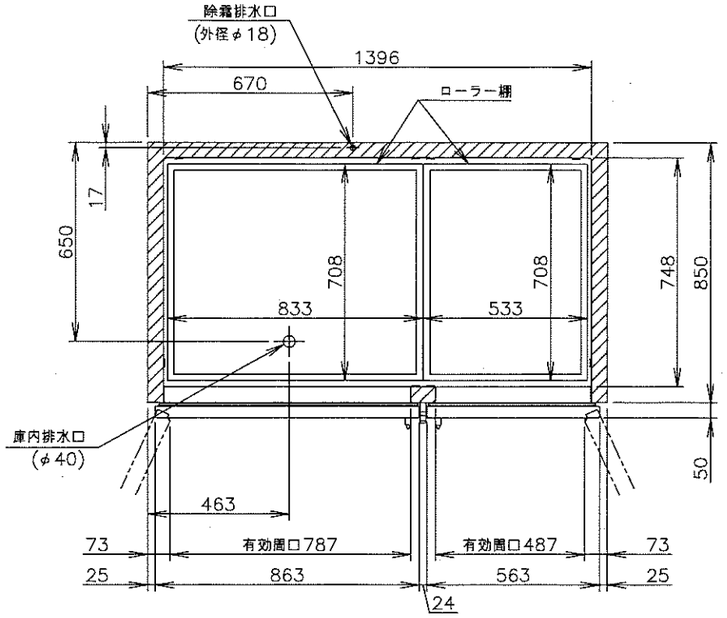

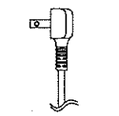

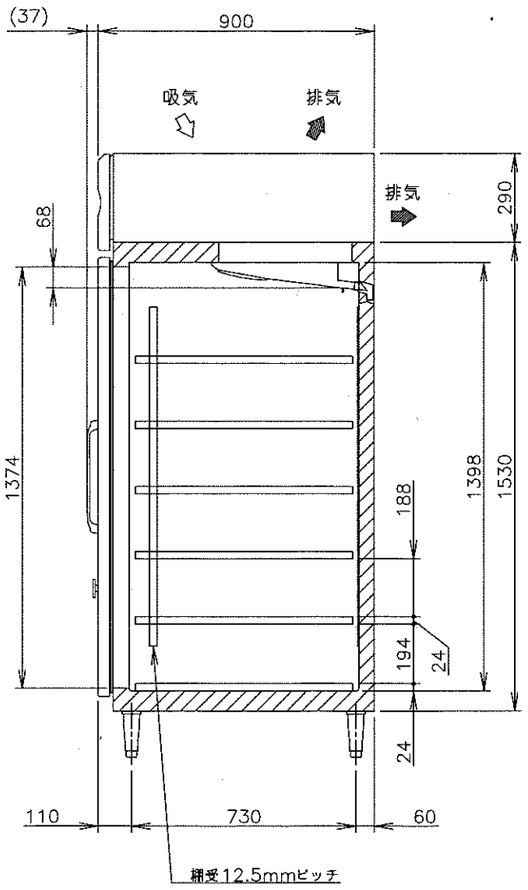

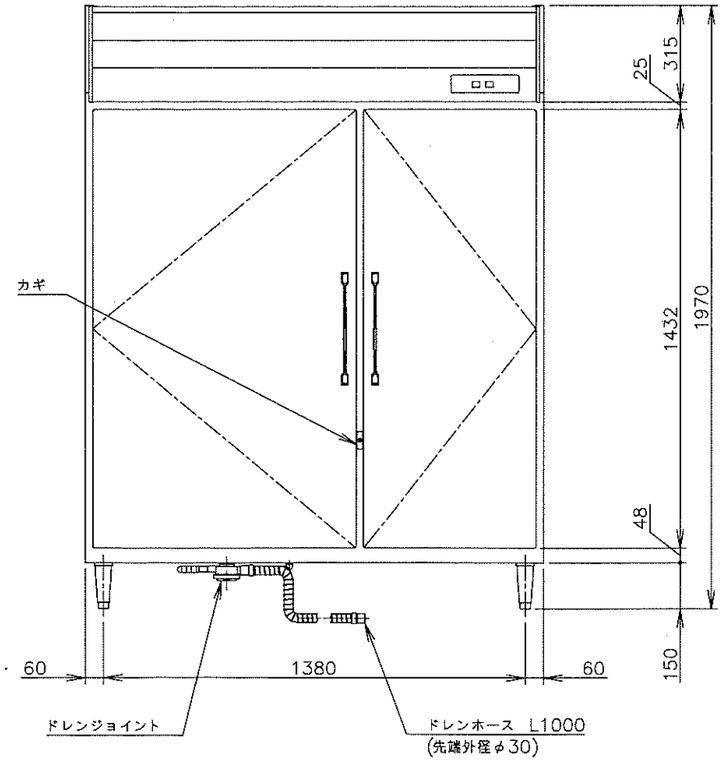

HOSHIZAKI

製品名	ホシザキ業務用牛乳保冷庫
形名	MR−150B−DC
電源	単相100V　50/60Hz　容量0.92kVA(9.2A)
電流	運転電流　5.6/5.6A　電動機定格電流　5.2/5.2A
消費電力	電動機定格消費電力　335/335W(力率64/64%) 電熱装置定格消費電力　44W 冷却時消費電力　379/379W　霜取時消費電力　48/48W
放熱量	820/820W
電源コード	2.3m(L形プラグ付)
定格内容積	1549L
外形寸法	幅1500×奥行900×高さ1970(〜2000)mm
内形寸法	幅1396×奥行748×高さ1398mm
外装	ステンレス鋼板、亜鉛鋼板(後板、底板) 多層クリアコートステンレス鋼板(フロントパネル・扉)
内装	ステンレス鋼板
断熱材	硬質ポリウレタン一体発泡
冷却方式	強制対流式
除霜方式	オフサイクル式
圧縮機	全密閉形　出力400W(インバータ)
凝縮器	フィン&チューブ形　強制空冷式
冷却器	フィン&チューブ形
冷媒	R290
庫内温度制御	マイコン制御(デジタル温度表示)、冒欠装置付 0〜16℃調節可能(牛乳収納時)
除霜制御	マイコン制御
電気回路保護	アース線
冷媒回路保護	ケースサーモによる圧縮機停止(自動復帰)
脚	樹脂製150〜180mm調整可能
棚	ローラー棚12枚
製品質量	209kg(梱包時　216kg)
梱包	簡易ダンボール梱包　幅1570x奥行990x高さ2027mm
付属品	ドレンジョイント一式、ドレンホース2本、ショーケースロック付
使用条件	周囲温度5〜35℃　電圧変動：定格電圧の±10%以内

※仕様・外観につきましては、改良のため予告なく変更することがあります。

1. 設置条件について
   場所、給排水、電源等は取扱説明書・据付工事説明書に従って正しく行ってください。
   また、本体設置スペースは、設置条件により若干異なることがありますので、10mm程度余裕をとってください。
   (給排気スペース・配管スペース等は本体設置スペースとは別に確保が必要です。)
2. 放熱量は、周囲温度30℃における最終到達温度の時の値です。
3. この製品には漏電遮断器が付いていません。
   「電気設備に関する技術基準」、「内線規定」にしたがった高調波対応形の過負荷保護付漏電遮断器を付設し、電源容量は仕様欄に記載してある値に適合した専用電源を使用してください。
   過負荷保護付漏電遮断器の仕様は、定格感度電流15mA、定格不動作電流7.5mA、動作時間0.1秒以内。
4. 元ブレーカー容量は15A　125Vです。
5. 仕様欄記載の電流値及び消費電力等の仕様値は参考値です。
   性能試験の結果により、仕様値を変更する場合があります。
6. 製品コード：R906−D001

ホシザキ業務用牛乳保冷庫　MR−150B−DC

設計	製図	尺度	第3角法
		1/20	
2025.02.25 (改訂日)	作成日 2024.09.30	図番 D39337	改訂 1

この図面は印刷の都合上、尺度が正しく再現されていません。