議第６１号　物品の取得について

１　品　　名　消防ポンプ自動車（西２号車）
２　使用目的　呉市西消防署管内における消火・救助活動
３　機器構成　動力消防ポンプ（Ａ－２級），ホースカー（展開式動力昇降装置付き），墜落制止用器具，三連はしご，フォグネイルシステム，バッテリー充電管理器，空気呼吸器，自立式ＬＥＤ投光器（リチウムイオンバッテリー充電式），各種放水器具等
４　仕　　様　消防ポンプ自動車（西２号車）は，車体に動力消防ポンプを装備するほか，消火活動に必要な空気呼吸器，各種放水器具等を搭載します。
５　イメージ

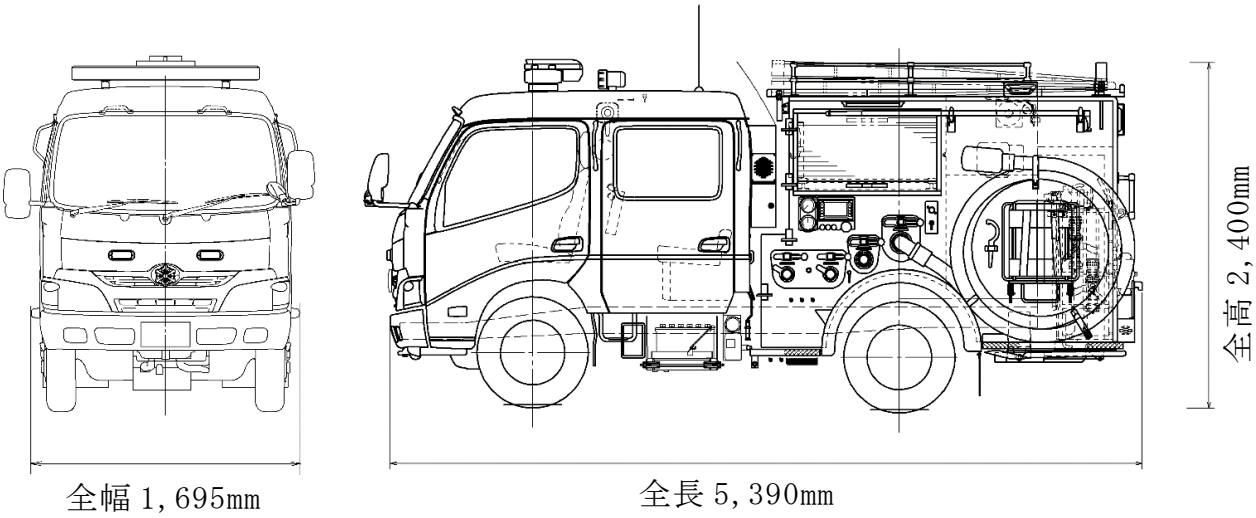

６　入札年月日及び参加業者数
令和４年５月１０日・５者