# 積み上げ高さ算定図の例

## 例1　擁壁等なし･平積みでの保管の場合

平面図

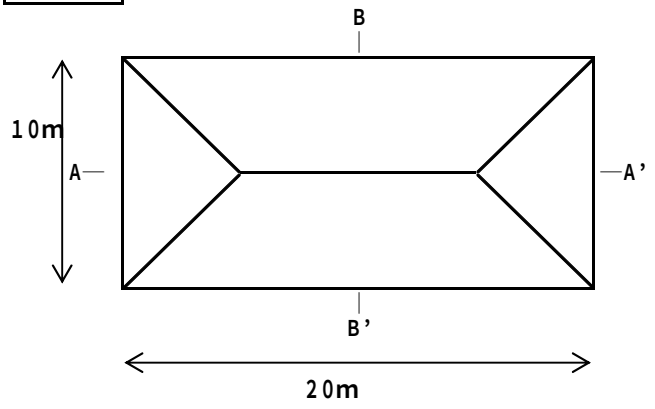


**保管能力**

保管能力（容量）＝ 208m3

（10×10×2.5×1/3）+（10×10×2.5×1/2）　208

保管能力（重量）＝ 保管能力（容量）×換算率

（換算率 ＝ 1m3あたりの重量（トン））

**積み上げることのできる高さ**

A，B断面のうち，小さい方の値となるので

「2．5m」となる。

断面図

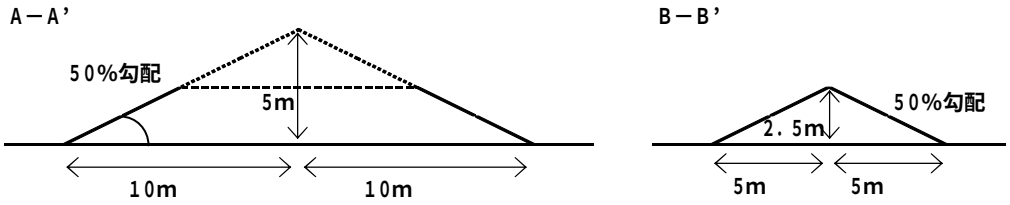


## 例2　三方に高さ2．5mの擁壁があり，平積みで保管する場合

平面図

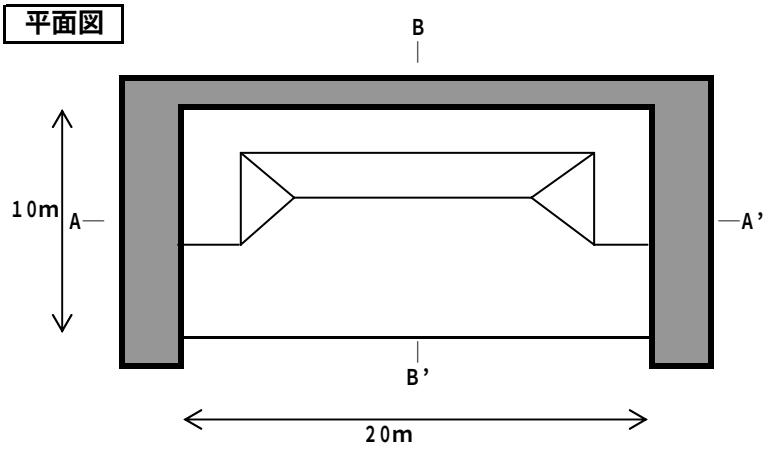


**保管能力**

保管能力（容量）＝ 349m3

((10+6)×1/2×2×20)
+(4×4×1/3+4×1/2×12)　349

保管能力（重量）＝ 保管能力（容量）
×換算率

（換算率 ＝ 1m3あたりの重量（トン））

**積み上げることのできる高さ**

A，B断面のうち小さい方の値となるので

「3m」となる。
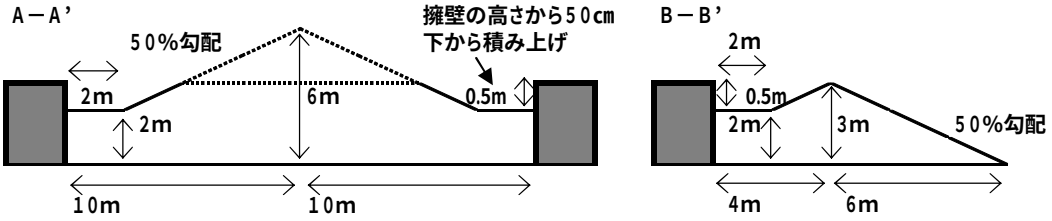
断面図